Разрез 1-1

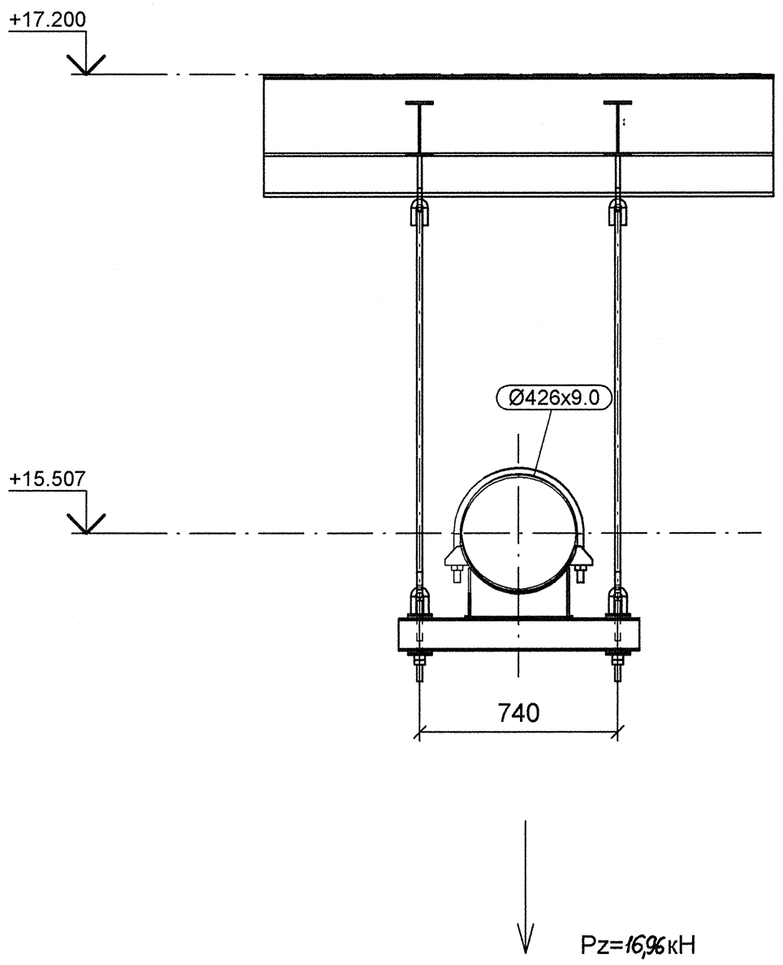

Разрез 2-2

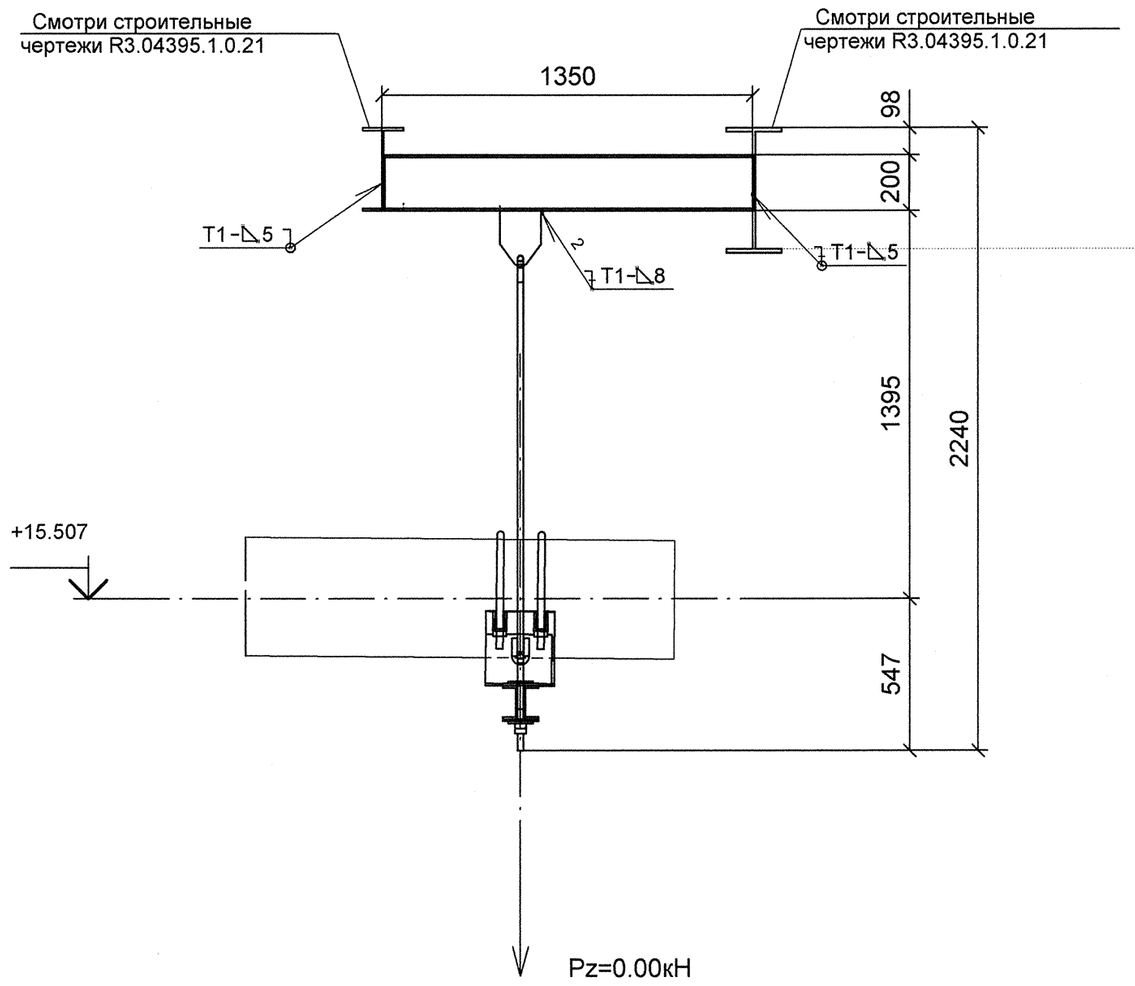

План расположения опоры

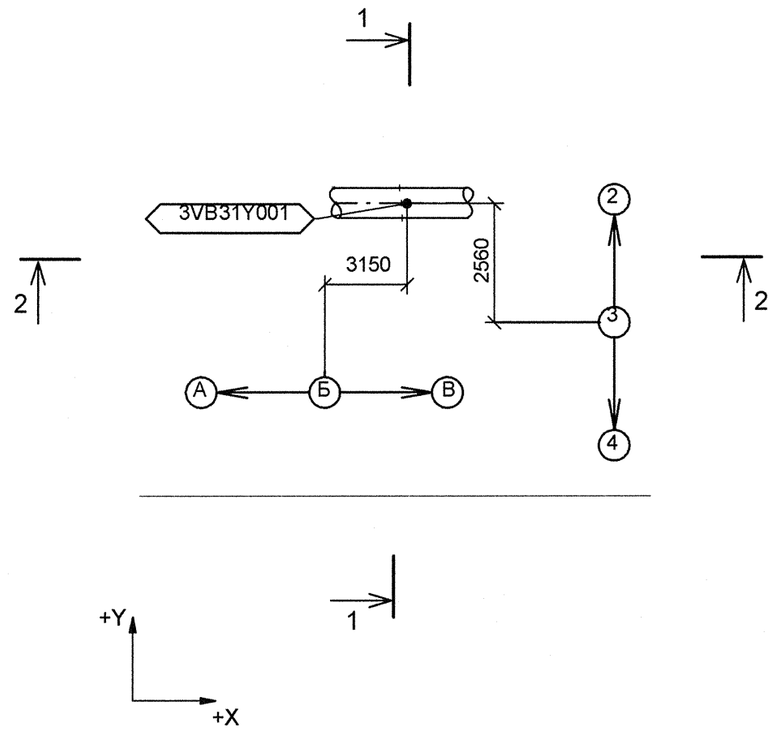

Изометрический вид

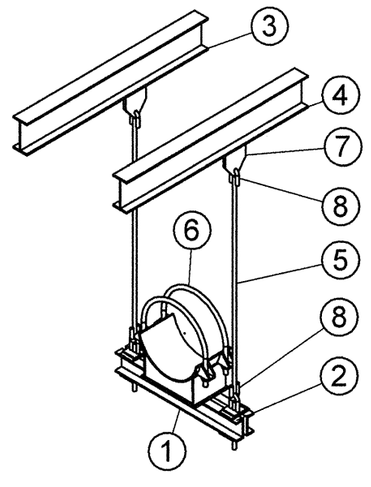

Спецификация деталей

Поз.	Обозначение	Наименование	Кол	Материал	Масса, кг ед.	Масса, кг общ.	Примечание
1	05 ОСТ 34-10-737-93	БАЛКА ОПОРНАЯ, L = 900 мм	1	СБОРНЫЙ	21.50	21.50	
2	08 ОСТ 34-10-740-93	БЛОК КРЕПЛЕНИЯ, L = 300	2	СБОРНЫЙ	2.38	4.76	
3	ГОСТ 8239-89	ДВУТАВР 20, L = 1400 мм, обрезать на монтаже до L = 1350 мм	1	Ст3сп5 ГОСТ 535-2005	29.4	29.4	
4	ГОСТ 8239-89	ДВУТАВР 20, L = 1400 мм, обрезать на монтаже до L = 1350 мм	1	Ст3сп5 ГОСТ 535-2005	29.40	29.40	
5	ГОСТ 2590-2006	КРУГ 20 - В, L = 1480, обрезать на монтаже до L = 1380	2	20-б ГОСТ 1050-88	3.65	7.30	См.т.т.п 6
6	35 ОСТ 34-10-617-93	ОПОРА 426У	1	СБОРНЫЙ	38.00	38.00	
7	1-03 ОСТ 34-10-733-93	ПРОУШИНА	2	20-3-Т ГОСТ 1577-93 ЛИСТ Б-ПН-16 ГОСТ 19903-74	2.90	5.80	
8	1-03 ОСТ 34-10-729-93	УШКО	4	20-а ГОСТ 1050-88 КРУГ 20-В ГОСТ 2590-2006	0.49	1.96	
	ГОСТ 9467-75	ЭЛЕКТРОДЫ		УОНИИ 13/45	-	-	
						Итого:	138.12

1 Привязку опоры смотри чертеж R3.VB60.3010.012.01.00.001 (R3.01344.1.0.12 л. 4).

2 Сварку производить по ГОСТ 5264-80.

3 Сварка тяги с ушком по ОСТ 34-10-723-93.

4 Отметка трубопровода подлежит уточнению в соответствии с уклоном трубопровода.

5 Pz – нагрузка, равная весу воды с трубой.

6 Деталь поз. 5 обрезать на монтаже до размеров, указанных на чертеже, с уточнением по месту.

АРХИВНЫЙ ЭКЗЕМПЛЯР

Инв. N подл. R3.01344.1.0.12
Лист 33

Изм.	Кол.уч.	Лист	№ док.	Подпись	Дата
Инж. 2 к.		Леденева			17.10
Пров.вед.инж.		Пантюшина			19.10
И.о.нач.гр.		Филатов			19.10
Н.контр.		Краснояров			19.10

R3.VB60.3012.012.01.00.017

Ростовская АЭС Блок 3

Главный корпус Машинное отделение (ДО, ЭЭТУ) Трубопроводы охлаждающей воды холодильных машин	Стадия	Лист	Листов
	Р	1	1
Подвеска 3VB31Y001	ОАО "НИАЭП" 2012		

Формат А2

Дополнительные подписи

Взам. инв. N

Подп. и дата

Инв. N подл. R4.01344.1.0.12